MADE IN ITALY

da oltre 60 anni
caldaie di qualità

MESCOLI

CALDAIE DAL 1962



Gaselle MASTER

Caldaie a legna
Caldaie combinate legna/pellet

Wood boilers and combined wood/pellet boilers

Chaudières à bois et Chaudières combinées bois/granulés de bois

Prestazione ambientale
Classe 5 stelle

ECODESIGN 2020

GSE

EN 303-5 CLASSE 5

CONTO TERMICO 3.0

Scan me!

LEGNA/PELLET • WOOD/PELLET • BOIS/GRANULÉS DE BOIS

Gaselle MASTER & MASTER Combi LP

LE PRINCIPALI CARATTERISTICHE DELLE NOSTRE CALDAIE A LEGNA E COMBINATE LEGNA/PELLET
THE MAIN FEATURES OF OUR WOOD AND COMBINED WOOD/PELLET BOILERS
LES PRINCIPALES CARACTÉRISTIQUES DE NOS CHAUDIÈRES À BOIS ET COMBINÉ BOIS/GRANULÉS

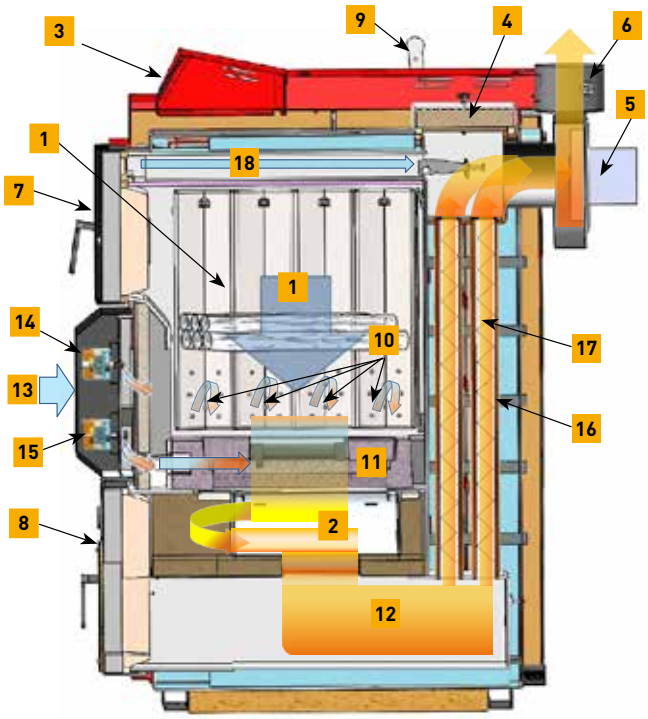

GL MST

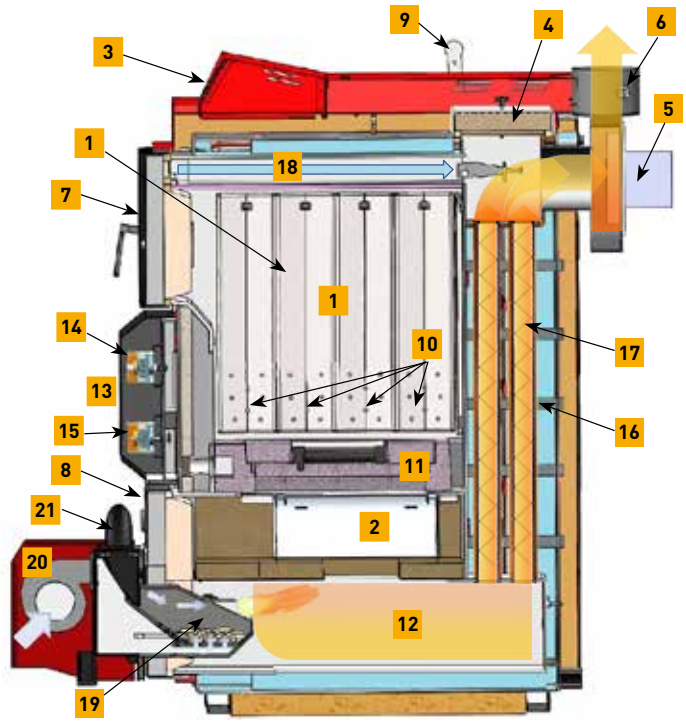

GL MST LP (COMBI)

LEGENDA / *LEGEND* / *LÉGENDE*

1	**Grande vano di carico legna** per pezzi di oltre mezzo metro (54cm).	Large **wood loading chamber** for logs over half meter long (54 cm).	Grand **compartiment de chargement pour bûches** de plus d'un demi-mètre (54 cm).
2	**Camera di combustione legna** con convogliatore post-combustore mobile semicircolare per ottimizzare la combustione e il rendimento.	**Wood combustion chamber** with semi-circular mobile post-combustor conveyor, to optimize combustion and efficiency.	**Chambre de combustion du bois** avec convoyeur semi-circulaire mobile post-combustion, pour optimiser la combustion et l'efficacité.
3	Semplice **pannello di comando e regolazione**. Gestisce la caldaia con la sonda lambda e l'impianto	Simple **control and adjustment panel.** Manages the boiler with the lambda probe and the system	Simple **panneau de commande** et de réglage. Gère la chaudière avec la sonde lambda et le système.
4	**Coperchio superiore di ispezione** e accesso al vano di pulizia del fascio tubiero.	**Upper inspection cover** and access to the tube bundle cleaning compartment.	**Couvercle d'inspection supérieur** et accès au compartiment de nettoyage du faisceau tubulaire.
5	**Ventola estrattore fumi** a velocità variabile modulante	Modulating variable speed fume **extractor fan**	**Ventilateur extracteur de fumées** à vitesse variable modulant
6	**Raccordo uscita fumi** con sonda lambda e sonda fumi.	**Fume outlet connection** with lambda probe and fume probe.	**Raccord de sortie de fumées** avec sonde lambda et sonde de fumées.
7	**Porta per il carico della legna**, con sistema di aspirazione superiore diretto che non permette la fuoriuscita di fumi.	**Wood loading door**, with direct upper suction system that does not allow the escape of fumes.	**Porte pour le chargement du bois**, avec système d'aspiration supérieure directe qui ne permet pas la sortie de fumées.
8	**Porta inferiore della camera di combustione**, con oblò di controllo fiamma. Di grandi dimensioni per poter asportare comodamente le ceneri dal davanti. E' predisposta per l'alloggiamento del bruciatore a pellet.	**Lower combustion chamber door**, with flame control porthole. Large in size so you can conveniently remove the ashes from the front. It is designed to accomodate the pellet burner.	**Porte inférieure de la chambre de combustion**, avec hublot de contrôle de flamme. Grande taille pour pouvoir enlever facilement les cendres à l'avant. Elle est prévue pour le logement du brûleur à pellets. .
9	**Leva esterna di pulizia degli scambiatori** di calore per ottimizzare il rendimento.	**External cleaning lever** of heat exchangers to optimize efficiency.	**Levier externe de nettoyage des échangeurs** de chaleur pour optimiser le rendement.



Elettronica evoluta ma con interfaccia semplice, in grado di controllare tutte le funzioni della caldaia e del sistema caldaia/puffer, nonché di gestire fino a due zone impianto miscelate (con modulo opzionale), o un bollitore esterno.

Advanced electronics with a simple interface, able to control all the functions of the boiler and of the boiler / puffer system, as well as to manage up to two mixed system zones (with optional module), or an external cylinder.

Électronique avancée, mais avec une interface simple, capable de contrôler toutes les fonctions de la chaudière et du système chaudière/ballon tampon, ainsi que pour gérer jusqu'à deux zones système mixtes (avec module optionnel), ou une ballon externe.

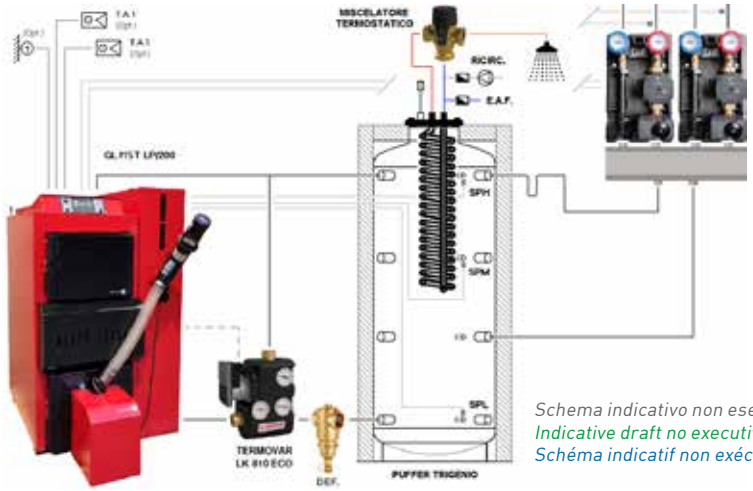

Schema indicativo non esecutivo
Indicative draft no executive
Schéma indicatif non exécutif

GRUPPO DI CARICAMENTO PUFFER "TERMOVAR"
"TERMOVAR" BUFFER TANK LOADING UNIT
GROUPE CHARGEMENT BALLON-TAMPON « TERMOVAR »





CONTROLLO DELLA COMBUSTIONE CON SONDA LAMBDA
COMBUSTION CONTROL USING THE LAMBDA PROBE
CONTRÔLE DE LA COMBUSTION PAR SONDE LAMBDA»



CONTROLLO REMOTO WI-FI CON APP 4HEAT (Opzionale)
WI-FI REMOTE CONTROL WITH 4HEAT APP (Optional)
CONTRÔLE À DISTANCE WI-FI AVEC APP 4HEAT (Optionnel)

10	**Scudi laterali a secco sagomati,** per protezione della parete interna e miglior distribuzione dell'aria primaria	**Contoured dry side shields** for inner wall protection and improved primary air distribution.	**Écrans latéraux**, sur les parois intérieures, pour une meilleure répartition de l'air primaire.
11	**Griglia bruciatore in ghisa** intercambiabile su piano ceramico con ingresso aria secondaria	Interchangeable **cast-iron burner grate** on a ceramic cooktop with secondary air inlet.	**Grille du brûleur en fonte** interchangeable avec entrée d'air secondaire
12	**Camera di combustione pellet** e vano raccolta cenere.	**Pellet combustion chamber** and ash storage compartment.	**Chambre de combustion des granulés** et compartiment de stockage des cendres.
13	**Scatola convogliatore /distribuzione aria** comburente	**Combustion air inlet duct** / distribution box	**Boîte de convoyeur** /distribution d'air comburant
14	**Attuatore di regolazione aria primaria** a ritorno autom.	**Primary air control actuator** with automatic return.	**Actionneur de régulation d'air primaire** à retour automatique.
15	**Attuatore di regolazione aria secondaria**.	**Secondary air control actuator.**	**Actionneur de régulation d'air secondaire**.
16	**Scambiatore a fascio tubiero** verticale con turbolatori.	**Vertical shell and tube exchanger**, with turbulators.	**Échangeur à faisceau de tubes vertical**, avec turbulateurs.
17	**Turbolatori** a spirale raschiatori / rallentatori dei fumi per ottimizzare lo scambio termico nel fascio tubiero.	Spiral **turbulators**, scrapers / flue gas retarders to optimize heat exchange within the tube bundle.	**Turbolateurs** à chicanes racleurs / ralentisseurs de fumées pour optimiser l'échange thermique.
18	**Canale di aspirazione fumi** in fase di carico. Utilizzato anche per l'accensione rapida con starter.,	**Fume extraction duct** for the loading phase. Also used for rapid ignition with a starter.	**Conduit d'extraction des fumées** pendant la charge. Utilisé aussi pour l'allumage rapide avec starter.
19	**Boccaglio /cannotto del bruciatore a pellet**	**Pellet burner flame** outlet nozzle	**Buse de sortie de flamme du brûleu**r à granulés
20	**Bruciatore a pellet**, montato sulla porta della camera di combustione (inferiore)	**Pellet burner**, mounted on the combustion chamber door. (lower)	**Brûleur à pellets**, monté sur la porte de la chambre de combustion (inférieure)
21	**Raccordo di entrata pellet** (nel bruciatore a pellet) con sensore termico di sicurezza.	**Pellet inlet tube** (into the pellet burner) with safety heat sensor.	**Tube d'entrée de pellet** (sur le brûleur à pellets) avec capteur thermique de sécurité.





GEOMETRIA ESCLUSIVA PER UNA COMBUSTIONE OTTIMALE
ALWAYS OPTIMUM COMBUSTION THANK TO FIREPLACE GEOMETRY
COMBUSTION TOUJOURS OPTIMALE GRÂCE À LA GÉOMÉTRIE DU FOYER



SONDA LAMBDA ED ESTRATTORE FUMI MODULANTE
LAMBDA PROBE AND MODULATING SMOKE EXTRACTOR
SONDE LAMBDA ET EXTRACTEUR DE FUMÉES MODULANT

Prestazione ambientale

ECODESIGN 2020

Classe 5 stelle

*Funzionamento a Legna

Gaselle MASTER

CALDAIA A LEGNA A FIAMMA INVERSA A GASSIFICAZIONE CON CONTROLLO LAMBDA.
WOOD-BURNING BOILER WITH INVERSE FLAME GASIFICATION WITH LAMBDA CONTROL.
CHAUDIÈRE À BOIS À FLAMME INVERSE A GAZÉIFICATION AVEC CONTRÔLE LAMBDA.

PREDISPOSTA
READY
PRÉPARÉ



PREDISPOSTA PER L'INSERIMENTO DEL BRUCIATORE A PELLET
PRE-ARRANGED FOR PELLET BURNER
PRÉPARÉ POUR BRÛLEUR À GRANULÉS



BRUCIATORE GHISA/CERAMICA E SCUDI IN ACCIAIO DI PROTEZIONE E DISTRIBUZIONE OTTIMALE DELL'ARIA
CAST IRON/CERAMIC BURNER AND STEEL SHIELD FOR PROTECNTION AND OPTIMAL AIR DISTRIBUTION
BRÛLEUR EN FONTE/CÉRAMIQUE ET BOUCLIERS EN ACIER POUR DE PROTECTION ET DISTRIBUTION OPTIMALE DE L'AIR

Alto rendimento e bassissime emissioni in piena conformità alla **classe 5** della normativa EN 303-5 (test report N. 2013019/C-990 del 2024 - KIWA CERMET ITALIA S.P.A.).

Sistema di regolazione della combustione **"Lambda".**

Piano focolare in ceramica con bruciatore in ghisa speciale.

Grande volume di carico legna per una grande autonomia di esercizio e minore frequenza di carico.

Camera di carico legna con scudi in acciaio al carbonio per una migliore distribuzione dell'aria comburente e protezione dalla corrosione.

Centralina elettronica semplice ed intuitiva, gestisce automaticamente tutte le funzioni della caldaia.

Estrattore fumi modulante, potente, silenzioso e di facile accesso.

Scambiatore fumi a fascio tubiero verticale con turbolatori **azionabili dall'esterno** per la sua pulizia.

Scambiatore di sicurezza in rame alettato di serie su tutti I modelli.

Accesso frontale per agevolare l'asportazione della cenere.

Prodotto **predisposto** per funzionamento **legna/pellet** mediante apposito kit venduto separatamente.

High efficiency and very low emissions in full compliance with **class 5** of standard EN 303-5 (test report N. 2013019/C-990 of 2024 - KIWA CERMET ITALIA S.P.A.).

"Lambda" combustion regulation system.

Ceramic furnace with special cast iron.

Large wood loading volume , for greater operating autonomy and less frequent charging

Wood loading chamber equipped with carbon steel shields for better distribution of combustion air and protection of the chamber itself.

The Electronic Control Unit is simple to operate and automatically manages all the boiler's functions.

Modulating, powerful, silent and easy-to-access **smoke extractor.**

Vertical smoke ducts fitted with turbulators connected to an **external handle** for easy cleaning.

Safety copper heat exchanger supplied standard in every model.

Front access to facilitate ash removal.

Product **pre-arranged** to burn **wood or pellet** through appropriate kit sold separately.

Haute rendement et très basses émissions conformément à la **classe 5** de la norme EN 303-5 (test report N. 2013019/C-990 de 2019 - KIWA CERMET ITALIA S.P.A.).

Système de régulation de combustion **"Lambda".**

Plan du foyer en céramique avec plaques en fonte speciale.

Grand volume de charge de bois pour une grande autonomie d'exercice et chargements moins fréquents

Chambre de chargement du bois équipée de boucliers en acier au carbone pour une meilleure répartition de l'air de combustion et protection de la chambre elle-même.

Centrale électronique simple et intuitive qui gère automatiquement toutes les fonctions de la chaudière.

Extracteur de fumée modulant, puissant, silencieux et facile d'accès.

Échangeur defumée vertical équipé de turbulateurs reliés à une poignée externe pour nettoyage facile.

Échangeur de sécurité en cuivre à ailettes de série sur tous les modèles.

Accès frontal pour faciliter l'enlèvement des cendres.

Produit **pré-équipée** pour fonctionnement **bois/granulés de bois** avec un approprié kit spécial vendu séparément.

Gaselle MASTER

CARATTERISTICHE TECNICHE TECHNICAL DATA / CARACTÉRISTIQUES TECHNIQUES		GL 26 MST	GL 32 MST	GL 42 MST
Potenza termica introdotta Legna (Potenza al focolaio Q_{BL} con legna 4,2 kWh/kg) Wood Nominal input power (with 4,2 kWh/kg wood) Débit calorifique nominal Bois (Puissance au foyer Q_{BL} avec bois 4,2 kWh/kg)	kW	29,8	34,9	42,2
Potenza termica nominale resa Legna Q_{NL} Wood Nominal output power Q_{NL} / Pouvoir calorifique nominal rendu Bois Q_{NL}	kW	26,5	31,1	37,7
Rendimento Utile Medio alla potenza termica nominale Legna Wood Middle Efficiency at nominal power / Rendement puissance thermique nominale Bois	%	88,8	88,9	89,3
Classe della caldaia (EN 303-5:2021) / Boiler's class (EN 303-5:2021) / Classe de la chaudière (EN 303-5:2021)		5	5	5
Classe di efficienza energetica / Energy efficiency class / Classe d'efficacité énergétique		A+	A+	A+
Classe ambientale	Stelle	★★★★★	★★★★★	★★★★★
Emissioni CO Legna (13% O_2) / Wood CO emission (13% O_2) / Émissions CO Bois (13% O_2)	mg/Nm³	14	10	7
Emissioni NOx Legna (13% O_2) / Wood NOx emission (13% O_2) / Émissions NOx Bois (13% O_2)	mg/Nm³	104	114	115
Emissioni OGC Legna (13% O_2) / Wood OGC emission (13% O_2) / Émissions OGC Bois (13% O_2)	mg/Nm³	5,3	5	1
Emissioni Polveri Legna (13% O_2) / Wood Dust emission (13% O_2) / Émissions poussière Bois (13% O_2)	mg/Nm³	13,2	12,2	13,2
Lunghezza standard della Legna / Standard wood length / Longueur standard du Bois	mm	500	500	500
Tipo di combustibile (legna in pezzi) / Fuel type (wood log) / Type de combustible (bois haché) (ISO 17225-5)	Classe	A1	A1	A1
Umidità massima del combustibile / Maximum humidity in the fuel / Humidité maximale dans le combustible	%	←20	←20	←20
Volume focolare Legna / Wood furnace volume / Volume du foyer bois	l	≈135	≈135	≈135
Bocca di carico Legna / Logs inlet / Bouche de chargement	mm	415 x 252 (bxh)		
Tempo di combustione medio legna / Wood average burning time / Temps de combustion moyenne bois	h	4:50	4:15	3:48
Consumo medio legna / Wood average consumption / Consommation moyenne bois	kg/h	7,43	8,71	10,52
Temperatura fumi potenza termica nominale Legna Smoke temperature at nominal wood power / Température fumées puissance thermique effective bois	°C	113	119	123
Portata fumi alla potenza termica nominale Smoke flow rate at nominal power / Débit des fumées à la puissance thermique nominale	Kg/s	0,0184	0,0202	0,0238
Tipologia di funzionamento legna / Wood kind of operation / Type de fonctionnement bois		Aspirata | Aspirated | Aspiré		
Raccordo fumi / Smoke outlet / Raccord fumées	mm	Ø 150	Ø 180	Ø 180
Canna fumaria minima (indicativo, vedi UNI EN 13384) Minimum chimney (see EN 13384) / Cheminée minimal (consultez EN 13384)	mm	Ø 150	Ø 180	Ø 180
Altezza minima della canna fumaria / Minimum chimney height / Hauteur minimale de la cheminée	m	4,5	4,5	4,5
Depressione minima al camino / Minimum stack draught / Dépression mini à la cheminée	mbar	0,14 (14 Pa)	0,14 (14 Pa)	0,14 (14 Pa)
Contenuto acqua caldaia / Boiler's water content / Quantité d'eau dans la chaudière	l	≈81	≈81	≈81
Perdita di carico lato acqua Δt=10K / Load loss on water side Δt=10K / Perte de charge eau Δt=10K	mbar	79	109	163
Perdita di carico lato acqua Δt=20K / Load loss on water side Δt=20K / Perte de charge eau Δt=20K	mbar	9	17	31
Massima pressione idrica di esercizio ammessa / Max working pressure / Pression hydraulique maximale d'exercice admise	bar	2,8	2,8	2,8
Temperatura minima di ritorno in caldaia / Minimum return temperature to boiler / Température minimum retour chaudière	°C	60	60	60
Assorbimento elettrico max Legna* / Wood max electric Power* / Absorption électrique maxi Bois*	W	99	99	99
Assorbimento elettrico medio Legna* / Wood mid electric power* / Absorption électrique moyenne Bois*	W	80	77	88
Assorbimento medio in Standby* / Average Standby consumption* / Absorption électrique moyenne en veille*	W	12	12	12
Collegamento Elettrico / Electrical connections / Alimentation électrique		230 V /4 A / 50 Hz		
Campo di regolazione termostato di regolazione Thermostat control setting range / Plage de réglage du thermostat eau chaudière	°C	70 ÷ 87	70 ÷ 87	70 ÷ 87
Massa a vuoto / Weight (empty unit) / Masse à vide	Kg	610	615	620
Volume min. del Puffer / Buffer tank size minim. / Volume ballon tampon conseillé	l	1500	1500	2000

*Escluso pompe ed accessori */ *Pumps and accessories excluded / *Hors pompes et accessoires*

Test report: N. 2013019/C-990 del 2024 - KIWA CERMET ITALIA S.P.A.

CERTIFICATED BY kiwa





TRE MODALITÀ DI UTILIZZO DEI COMBUSTIBILI
THREE FUELS OPERATING MODES
TROIS MODÉS D'UTILISER LES COMBUSTIBLES



BRUCIATORE A PELLET APPLICATO SU CAMERA SEPARATA
PELLET BURNER APPLIED TO SEPARATE CHAMBER
BRÛLEUR A GRANULES DE BOIS APPLIQUÉ SUR CHAMBRE SÉPARÉE

Gaselle

Prestazione ambientale

ECODESIGN 2020

Classe 5 stelle

*Funzionamento a Legna

MASTER Combi LP

CALDAIA COMBINATA LEGNA/PELLET A FUNZIONAMENTO AUTOMATICO
AUTOMATIC COMBINED WOOD/PELLET-BURNING BOILER
CHAUDIÈRE COMBINEE BOIS/GRANULES DE BOIS A FONCTIONNEMENT AUTOMATIQUE





PULIZIA GRIGLIA FACILE E VELOCE
EASY AND QUICK GRATE CLEANING
NETTOYAGE GRILLE FACILE ET RAPIDE



BRUCIATORE A PELLET PREDISPOSTO PER LA PULIZIA AUTOMATICA
PELLET BURNER PRE-ARRANGED FOR AUTOMATIC CLEANING SYSTEM
BRÛLEUR A GRANULES DE BOIS SPÉCIALEMENT PRÉVU POUR LE NETTOYAGE AUTOMATIQUE

Tutti i vantaggi già descritti del modello a legna Gaselle MASTER con in più la praticità del doppio combustibile.

Tre modalità di funzionamento:
1. Funzionamento solo a Legna
2. Funzionamento solo a Pellet
3. Funzionamento Combi, Legna/Pellet a commutazione automatica.

Bruciatore pellet ad aria soffiata automatico, modulante e predisposto per la pulizia automatica.

Kit pellet installabile anche dopo anni, per aumentare l'autonomia della caldaia con la praticità del pellet.

Gestione intelligente del puffer e della ripartenza del bruciatore a pellet. L'applicazione di 3 sonde nel puffer permette di ridurre al minimo indispensabile l'utilizzo del bruciatore a pellet, favorendo così l'utilizzo del combustibile più economico.

Camere di combustione separate. Per un miglior rendimento di entrambi i combustibili.

Porta di supporto bruciatore a pellet reversibile permette il posizionamento del serbatoio pellet sia a destra che a sinistra della caldaia per una installazione ottimale.

Disponibilità di **contenitori pellet compatti da 200 o 400 litri.** È inoltre possibile applicare trasportatori pneumatici per aumentare l'autonomia.

All the advantages already described of the Gaselle MASTER wood-burning model with the added practicality of dual fuel.

Three operating modes:
1. Only with wood operation
2. Only pellet operation
3. Wood/Pellets combined operation with automatic switching.

Automatic and modulating **pellet burner** with blown air system, pre-arranged for automatic cleaning system.

Pellet kit can be installed even after years, to increase the boiler autonomy with the convenience of pellets.

Intelligent management of the buffer and pellet burner restart. The application of 3 probe sin the buffer tank allows to reduce the use of the pellet burner to a minimum, thus favoring the use of the most economical fuel.

Separate combustion chambers. For better efficiency of both fuels.

Reversible pellet burner support door allows the positioning of the wood pellet hopper both on the right and left of the boiler for optimal installation.

Availability of **200 or 400 liters compact pellet hopper.** It is also possible to apply pneumatic conveyors to increase autonomy.

Tous les avantages déjà décrits du modèle à bois Gaselle MASTER avec la commodité supplémentaire du double combustible.

Trois modes de fonctionnement:
1. Fonctionnement seul à bois
2. Fonctionnement seul à granulés
3. Fonction combiné, Bois/Granulés avec commutation automatique.

Brûleur à granulés de bois par air soufflé automatique, modulant et préparé pour le nettoyage automatique.

Kit granulés qui peut être installé même après des années, pour augmenter l'autonomie de la chaudière avec le confort du pellet.

Gestion intelligente du puffer et du redémarrage du brûleur à granulés. L'application de 3 sondes dans le ballon permet de réduire au strict minimum l'utilisation du brûleur à granulés, favorisant ainsi l'utilisation du combustible le plus économique.

Chambres de combustion séparées. Pour une meilleure performance des deux carburants.

La porte support du brûleur à granulés réversible permet de positionner le réservoir à granulés de bois à droite ou à gauche de la chaudière pour une installation optimale.

Disponibilité de **conteneurs granulés compacts de 200 ou 400 litres.** Il est également possible d'appliquer des convoyeurs pneumatiques pour augmenter l'autonomie.

Gaselle MASTER Combi LP

CARATTERISTICHE TECNICHE TECHNICAL DATA / CARACTÉRISTIQUES TECHNIQUES		GL 26 MST LP	GL 32 MST LP	GL 42 MST LP
Potenza termica introdotta Legna (Potenza al focolaio Q_{BL} con legna 4,2 kWh/kg) Wood Nominal input power (with 4,2 kWh/kg wood) Débit calorifique nominal Bois (Puissance au foyer Q_{BL} avec bois 4,2 kWh/kg)	kW	29,8	34,9	42,2
Potenza termica introdotta Pellet (Potenza al focolaio Q_{BP} con pellet 4,8 kWh/kg) Pellet Nominal input power (with 4,8 kWh/kg pellet) Débit calorifique nominal Granulés (Puissance au foyer Q_{BP} avec granulés 4,8 kWh/kg)	kW	25,0	28,0	34,0
Potenza termica nominale resa Legna Q_{NL} Wood Nominal output power Q_{NL} / Pouvoir calorifique nominal rendu Bois Q_{NL}	kW	26,5	31,1	37,7
Potenza termica nominale resa Pellet Q_{NP} Pellet Nominal output power Q_{NP} / Pouvoir calorifique nominal rendu Granulés Q_{NP}	kW	22,2	24,9	30,3
Rendimento Utile Medio alla potenza termica nominale Legna Wood Middle Efficiency at nominal power / Rendement puissance thermique nominale Bois	%	88,8	88,9	89,3
Rendimento Utile Medio alla potenza termica nominale Pellet Pellet Middle Efficiency at nominal power / Rendement puissance thermique nominale Granulés	%	88,7	89,0	89,1
Classe della caldaia (EN 303-5:2021) / Boiler's class (EN 303-5:2021) / Classe de la chaudière (EN 303-5:2021)		5	5	5
Classe di efficienza energetica / Energy efficiency class / Classe d'efficacité énergétique		A+	A+	A+
Classe ambientale funzionamento a legna	Stelle	★★★★★	★★★★★	★★★★★
Emissioni CO Legna (13% O_2) / Wood CO emission (13% O_2) / Émissions CO Bois (13% O_2)	mg/Nm³	14	10	7
Emissioni NOx Legna (13% O_2) / Wood NOx emission (13% O_2) / Émissions NOx Bois (13% O_2)	mg/Nm³	104	114	115
Emissioni OGC Legna (13% O_2) / Wood OGC emission (13% O_2) / Émissions OGC Bois (13% O_2)	mg/Nm³	5,3	5	1
Emissioni Polveri Legna (13% O_2) / Wood Dust emission (13% O_2) / Émissions poussière Bois (13% O_2)	mg/Nm³	13,2	12,2	13,2
Lunghezza standard della Legna / Standard wood length / Longueur standard du Bois	mm	500	500	500
Tipo di combustibile (legna in pezzi) / Fuel type (wood log) / Type de combustible (bois haché) (ISO 17225-5)	Classe	A1	A1	A1
Umidità massima del combustibile (legna) / Maximum humidity in the fuel (wood) / Humidité maximale dans le combustible	%	←20	←20	←20
Tipo di combustibile (pellet di legno) / Type of fuel (wood pellet) / Type de combustible (granulé de bois)		Ø 6mm / ~ 30mm (EN PLUS A1 /DIN PLUS /ÖNORM M7135)		
Volume focolare Legna / Wood furnace volume / Volume du foyer bois	l	≈135	≈135	≈135
Bocca di carico Legna / Logs inlet / Bouche de chargement	mm	415 x 252 (bxh)		
Tempo di combustione medio legna / Wood average burning time / Temps de combustion moyenne bois	h	4:50	4:15	3:48
Consumo medio legna / Wood average consumption / Consommation moyenne bois	kg/h	7,43	8,71	10,52
Consumo pellet min / max / Pellet consumption min/max / Consommation granulés mini/maxi	Kg/h	2,9 / 5,2	2,9 / 5,8	2,9 / 7,1
Temperatura fumi potenza termica nominale Legna Smoke temperature at nominal wood power / Température fumées puissance thermique effective bois	°C	113	119	123
Portata fumi alla potenza termica nominale Smoke flow rate at nominal power / Débit des fumées à la puissance thermique nominale	Kg/s	0,0184	0,0202	0,0238
Tipologia di funzionamento legna / Wood kind of operation / Type de fonctionnement bois		Aspirata | Aspirated | Aspiré		
Raccordo fumi / Smoke outlet / Raccord fumées	mm	Ø 150	Ø 180	Ø 180
Canna fumaria minima (indicativo, vedi UNI EN 13384) Minimum chimney (see EN 13384) / Cheminée minimal (consultez EN 13384)	mm	Ø 150	Ø 180	Ø 180
Altezza minima della canna fumaria / Minimum chimney height / Hauteur minimale de la cheminée	m	4,5	4,5	4,5
Depressione minima al camino / Minimum stack draught / Dépression mini à la cheminée	mbar	0,14 (14 Pa)	0,14 (14 Pa)	0,14 (14 Pa)
Contenuto acqua caldaia / Boiler's water content / Quantité d'eau dans la chaudière	l	≈81	≈81	≈81
Perdita di carico lato acqua Δt=10K / Load loss on water side Δt=10K / Perte de charge eau Δt=10K	mbar	79	109	163
Perdita di carico lato acqua Δt=20K / Load loss on water side Δt=20K / Perte de charge eau Δt=20K	mbar	9	17	31
Massima pressione idrica di esercizio ammessa / Max working pressure / Pression hydraulique maximale d'exercice admise	bar	2,8	2,8	2,8
Temperatura minima di ritorno in caldaia / Minimum return temperature to boiler / Température minimum retour chaudière	°C	60	60	60
Assorbimento elettrico max Legna* / Wood max electric Power* / Absorption électrique maxi Bois*	W	99	99	99
Assorbimento elettrico medio Legna* / Wood mid electric power* / Absorption électrique moyenne Bois*	W	80	77	88
Assorbimento elettrico max Pellet* / Pellet max electric Power* / Absorption électrique maxi Pellet*	W	520	520	520
Assorbimento elettrico medio Pellet* / Pellet mid electric power* / Absorption électrique moyenne Pellet*	W	110	110	110
Assorbimento medio in Standby* / Average Standby consumption* / Absorption électrique moyenne en veille*	W	12	12	12
Collegamento Elettrico / Electrical connections / Alimentation électrique		230 V /4 A / 50 Hz		
Campo di regolazione termostato di regolazione Thermostat control setting range / Plage de réglage du thermostat eau chaudière	°C	70 ÷ 87	70 ÷ 87	70 ÷ 87
Massa a vuoto (contenitore 200 l | 400 l) / Weight (empty unit hopper 200 l | 400 l) / Masse à vide (récipient granul. 200 l | 400 l)	Kg	678 | 693	683 | 698	688 | 703
Volume min. del Puffer / Buffer tank size minim. / Volume ballon tampon conseillé	l	1500	1500	2000

*Escluso pompe ed accessori / **Pumps and accessories excluded / *Hors pompes et accessoires*

Test report: N. 2013019/C-990 del 2024 - KIWA CERMET ITALIA S.P.A.

Gaselle MASTER

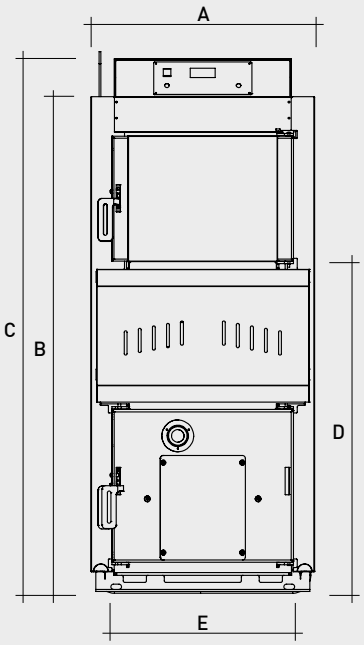

VISTA FRONTALE "GL MST"
FRONT VIEW "GL MST"
VUE FRONTALE "GL MST"

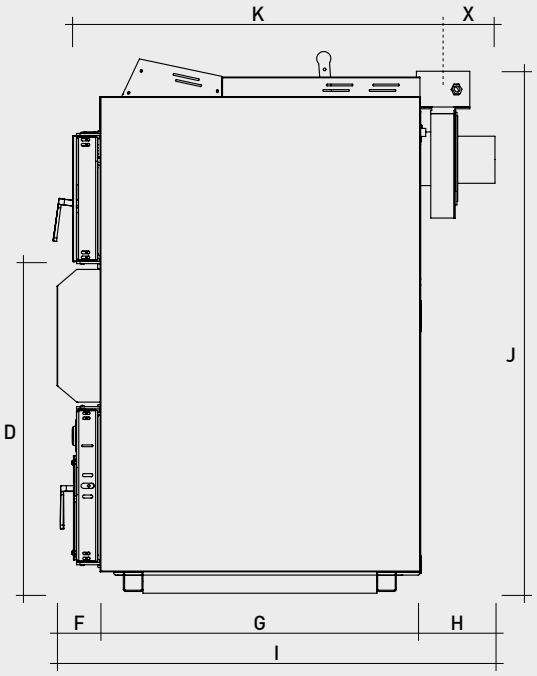

VISTA LATERALE DESTRA "GL MST"
RIGHT SIDE VIEW "GL MST"
VUE LATÉRALE DROIT "GL MST"

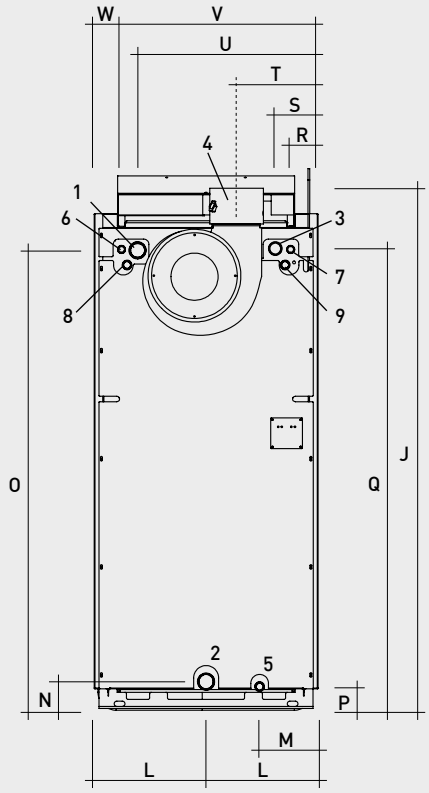

VISTA POSTERIORE "GL MST"
REAR VIEW "GL MST"
VUE DE DERRIÈRE "GL MST"

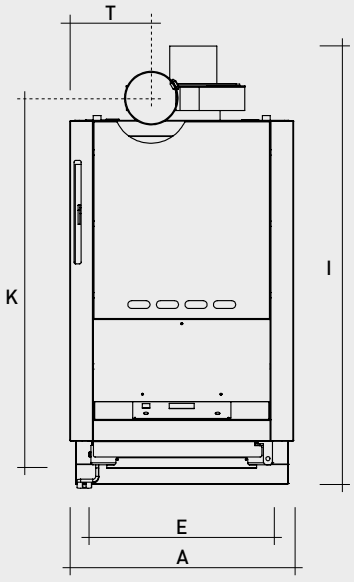

VISTA SUPERIORE "GL MST"
TOP VIEW "GL MST"
VUE D'EN HAUT "GL MST"

RIF. POS.	DESCRIZIONE TECNICA TECHNICAL DESCRIPTION DESCRIPTION TECHNIQUE		GL 26 MST	GL 32/42 MST
1.	Andata impianto System supply / Système d'alimentation	Ø	1"¼ F	1"¼ F
2.	Ritorno impianto System return / Système de retour	Ø	1"¼ F	1"¼ F
3.	Sfiato Vent fitting / Event	Ø	1" F	1" F
4.	Raccordo uscita fumi ** Flue gas outlet / Raccord sortie des fumées	mm	Ø 150 M	Ø 180 M
	Canna fumaria minima (indicativo, vedi UNI EN 13384) *** Chimney (see EN 13384) / Cheminée (consultez EN 13384)	mm	Ø 150	Ø 180
5.	Carico - Scarico Drain / Chargement - Déchargement	Ø	½" F	½" F
6.	Uscita scambiatore di sicurezza Safety exchanger outlet / Sortie échangeur de sécurité	Ø	½" M	½" M
7.	Entrata scambiatore di sicurezza Safety exchanger inlet / Entrée échangeur de sécurité	Ø	½" M	½" M
8.	Pozzetto per sonde caldaia Muff for boiler probes / Manchon pour sonde chaudière	Ø	½" F	½" F
9.	Porta sonda valvola di sicurezza Sensor holder safety valve / Porte sonde vanne de sécurité	Ø	½" F	½" F

** Il condotto fumi deve essere coibentato termicamente / The smokes pipe must be thermally insulated / Le conduit de fumées doit être isolé thermiquement

*** I dati riportati sono indicativi, il dimensionamento deve essere effettuato in conformità alla normativa da un tecnico abilitato
The data shown are indicative, the sizing must be carried out in by a qualified technician / Les données indiquées sont indicatives, le dimensionnement doit être effectué dans le respect de la réglementation par un technicien qualifié

MOD.	A	B	C	D	E	F	G	H	I	J	K	L	M	N	O	P	Q	R	S	T	U	V	W	X
GL MST	627	1386	1492	925	509	121	898	209	1228	1458	1038	313	163	75	1283	61	1288	76	119	228	506	551	76	145

Misure espresse in mm / Dimensions in mm / Mesures exprimées en mm

IMPORTANTE NOTA D'INSTALLAZIONE: Mantenere almeno 500 mm di spazio libero sopra la caldaia e 900 mm frontalmente.
EN - IMPORTANT INSTALLATION NOTE : Keep at least 500 mm free space above the boiler and 900 mm on the front.
FR - IMPORTANT NOTE D'INSTALLATION : Gardez un espace libre de au moins 500 mm au-dessus de la chaudière et 900 mm à l'avant.

Gaselle MASTER Combi LP

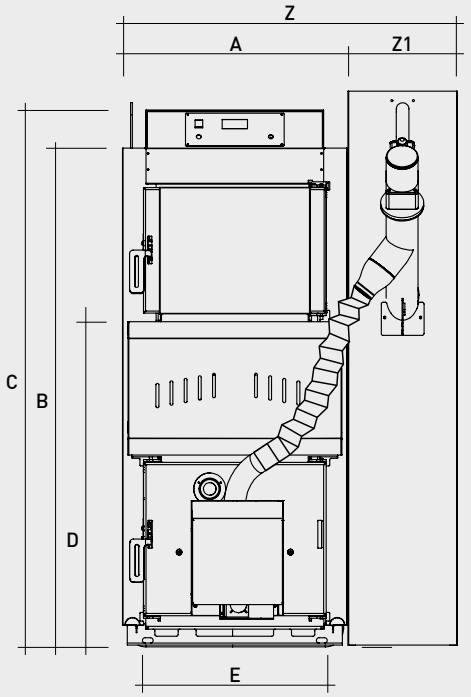

VISTA FRONTALE "GL MST LP /200"
FRONT VIEW "GL MST LP /200"
VUE FRONTALE "GL MST LP /200"

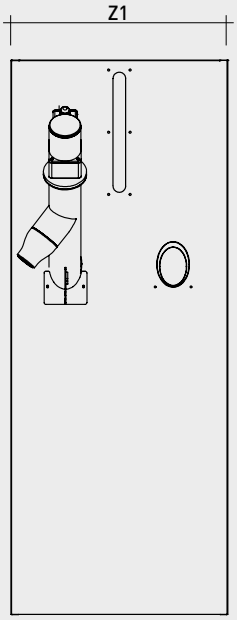

VISTA FRONTALE CONTENITORE 400 l
FRONT VIEW HOPPER 400 l
VUE FRONTALE RÉCIPIENT 200 l

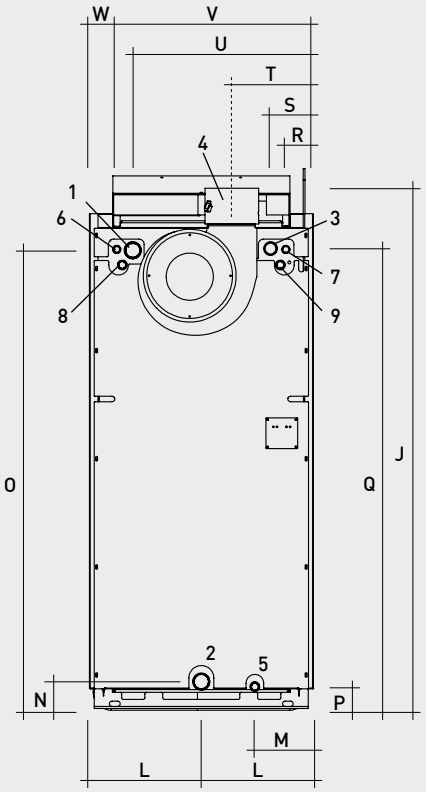

VISTA POSTERIORE
REAR VIEW
VUE DE DERRIÈRE

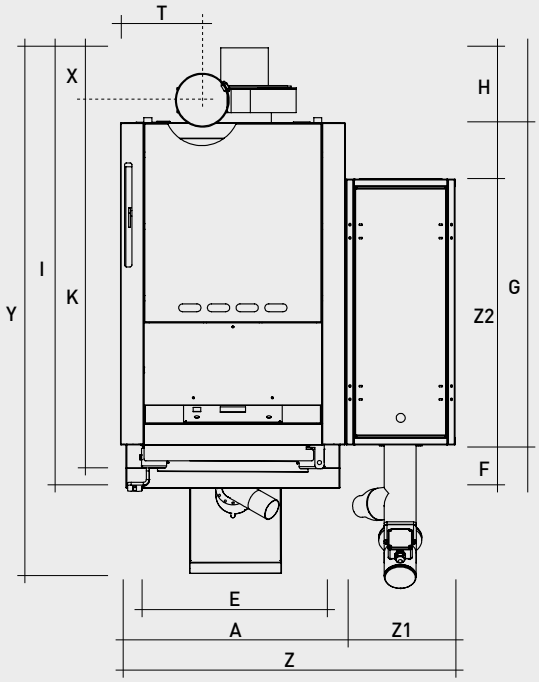

VISTA SUPERIORE "GL MST LP /200"
TOP VIEW "GL MST LP /200"
VUE D'EN HAUT "GL MST LP /200"



GL MST LP/200 (COMBI)

MOD.	A	B	C	D	E	F	G	H	I	J	K	L	M	N	O	P	Q	R	S	T	U	V	W	X	Y	Z	Z1	Z2
GL MST / 200	627	1386	1492	925	509	121	898	209	1228	1458	1038	313	163	75	1283	61	1288	76	119	228	506	551	76	145	1465	934	305	740
GL MST / 400	627	1386	1492	925	509	121	898	209	1228	1458	1038	313	163	75	1283	61	1288	76	119	228	506	551	76	145	1465	1234	605	740

Misure espresse in mm / Dimensions in mm / Mesures exprimées en mm

Il funzionamento "Combinato" LP

GASELLE MST COMBI LP: IL SISTEMA CHE NON CONOSCE SOSTE.
GASELLE MST COMBI LP: THE NON-STOP SYSTEM
GASELLE MST COMBI LP: LE SYSTÈME QUI NE S'ARRÊTE JAMAIS.

TRE MODALITÀ DI FUNZIONAMENTO

L'utilizzo dei due combustibili è totalmente alternativo e la centralina elettronica permette di scegliere il modo di funzionamento semplicemente premendo un tasto.

SOLO LEGNA

Sono attive tutte le funzioni della caldaia a legna a gassificazione a fiamma inversa. Il ventilatore in aspirazione garantisce la giusta depressione in camera di combustione e la giusta quantità di aria comburente.

Il bruciatore a pellet è escluso. La caldaia funziona bruciando una o più cariche consecutive di legna, scaricando tutta l'energia prodotta nell'adeguato puffer collegato. Alla fine del ciclo di combustione la caldaia si posiziona in stand-by.

SOLO PELLET

La centralina **controlla il bruciatore a pellet** in tutte le sue fasi di funzionamento.

Il funzionamento a legna è escluso. Con due apposite sonde il sistema controlla la temperatura nella parte alta e bassa del puffer collegato, accendendo e spegnendo il bruciatore a pellet in base ad un differenziale di temperatura opportunamente impostato.
Ciò consente di ottimizzare il funzionamento del bruciatore a pellet, evitando un eccessivo numero di accensioni e spegnimenti.

AUTOMATICO (COMBI) LEGNA-PELLET

In questa modalità la caldaia prevede il funzionamento prioritario **a legna con accensione manuale** e l'accensione **automatica del bruciatore a pellet** una volta terminata la carica di legna.
Un apposito sensore della temperatura dei fumi innesca l'automatismo garantendo la continuità del sistema.
Quando il bruciatore interviene in questo "modo" di funzionamento, il sistema è controllato solo dal sensore nella parte alta del puffer con un differenziale di temperatura.
In questo modo si eviterà comunque un eccessivo numero di accensioni/spegnimenti del bruciatore, riscaldando però solo la parte alta del puffer.
Ciò consente di lasciare un volume d'acqua in basso più freddo e quindi disponibile per ricevere l'energia data da una eventuale ricarica di legna.

THREE OPERATING MODES

The operating mode of the boiler can be easily selected using the electronic controller allowing you to easily choose the type of operation required.

WOOD ONLY

All functions of the boiler relating to wood-fired reverse flame gasification become active. The fan guarantees the correct depression in the combustion chamber and the correct volume of air for combustion.

In this mode, **the pellet burner is disabled**. The boiler burns one or more loads of wood fuel, discharging all the energy produced into the suitable puffer connected. The boiler is in stand-by mode at the end of the combustion cycle.

PELLET ONLY

The electronic control unit **manage the pellet burner** throughout all of its operating phases.

The wood burner is disabled. By means of two special probes, the system controls the temperature in the lower and upper part of the puffer connected and starts and stops the pellet burner based on an appropriately set temperature range. This allows you to optimize the service of the pellet burner and avoids excessive ON/OFF cycles.

AUTOMATIC (COMBI) WOOD & PELLET

In this mode, the boiler first runs on **wood with manual ignition;** once the load of wood has burnt, the system **automatically switches to pellet**.
A dedicated flue gas temperature sensor triggers the automatic function, ensuring the system continues to operate.
When the burner operates in this mode, the system is controlled solely by the sensor located at the top of the buffer tank, using a suitably set temperature differential.
This prevents an excessive number of burner start/stop cycles while heating only the upper section of the buffer tank.
This allows you to leave a colder volume of water at the bottom and therefore available to receive the energy given by a possible recharge of wood. his leaves a volume of cooler water available to absorb the energy from a subsequent wood reload.

TROIS MODES DE FONCTIONNEMENT

L'utilisation des deux combustibles est totalement alternative et la centrale électronique permet de choisir de manière extrêmement simple.

SEULEMENT BOIS

Toutes les fonctions de la chaudière à bois à gazéification à flamme inverse sont actives. Le ventilateur en aspiration garantit la juste dépression dans la chambre de combustion et la juste quantité d'air comburant.

Le brûleur à pellet est exclu. La chaudière fonctionne en brûlant une ou plusieurs charges consécutives de bois en déchargeant toute l'énergie produite dans le ballon-tampon relié. A la fin du cycle de combustion, la chaudière se positionne en stand-by.

SEULEMENT À PELLET

La centrale **contrôle le brûleur à pellet** dans toutes ses phases de fonctionnement.

Le fonctionnement au bois est exclu. Par deux sondes spéciales, le système contrôle la température dans la partie haute et basse du ballon-tampon relié, en allumant et en éteignant le brûleur à pellet en fonction d'un différentiel de température spécialement programmé.
Ceci permet d'optimiser le fonctionnement du brûleur à pellet en évitant un nombre excessif d'allumages et d'extinctions.

AUTOMATIQUE (COMBI) BOIS-PELLET

Dans cette modalitè, la chaudière prévoit le fonctionnement prioritaire **au bois avec allumage manuel** et l'**allumage automatique du brûleur à pellet** une fois que la charge de bois est terminée.
Un senseur spécial de la température des fumées enclenche l'automatisme en garantissant la continuité du système.
Quand le brûleur intervient dans ce «mode» de fonctionnement, le système est contrôlé seulement par le senseur dans la partie haute du ballon-tampon avec un différentiel de température.
De cette manière, on évitera un nombre excessif d'allumages/extinctions du brûleur, mais en réchauffant seulement la partie haute du ballon-tampon. Ceci permet de laisser un volume d'eau en bas plus froide et donc disponible à recevoir l'énergie fournie par une éventuelle recharge de bois.

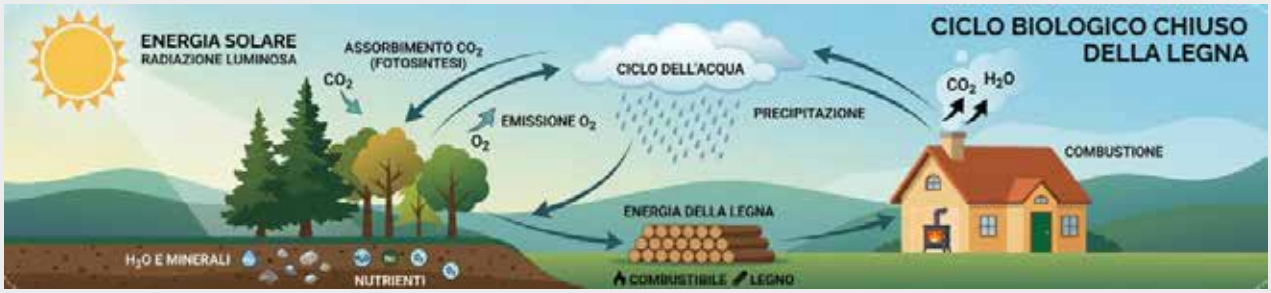

PERCHÉ UTILIZZARE LA LEGNA PER IL RISCALDAMENTO DOMESTICO?

I generatori a legna a fiamma inversa, sono ottimali per il riscaldamento e la produzione di acqua calda sanitaria.
Sono da sempre gli unici a garantire il maggior risparmio sui costi di gestione.
Le caldaie a legna Mescoli, non necessitano di grande impegno da parte dell'utente per cariche e pulizia.
Sono studiate per ottenere i massimi rendimenti e le più basse emissioni inquinanti rendendole tra le più performanti sul mercato.

PERCHÉ UTILIZZARE CALDAIE COMBINATE LEGNA E PELLET PER IL RISCALDAMENTO DOMESTICO?

Con le caldaie combinate legna/pellet otteniamo grandi risparmi nei costi della gestione e lunghe autonomie di esercizio.
L'utilizzatore non è vincolato ad un solo combustibile ed inoltre sono concepite per ottenere da entrambi eguale resa.
Mescoli ha una lunga esperienza in questo genere di caldaie.Le nostre caldaie combi sono ciò che di meglio si possa avere come generatore a biomassa legnosa combinate, permettono il funzionamento coi due combustibili con una gestione "intelligente".
Il passaggio da legna a pellet è completamente automatico in base alla temperatura dell'accumulo (puffer).

WHY USE WOOD FOR DOMESTIC CENTRAL HEATING?

Reverse flame wood-fired generators are ideal for heating and producing domestic hot water.
They have long been the best choice for maximizing savings on operating costs.
Mescoli wood boilers, do not require much effort on the part of the user for loading and cleaning.
Mescoli boilers are engineered to achieve maximum efficiency and minimal pollutant
emissions, making them among the highest-performing units on the market.

WHY USE COMBI WOOD AND PELLETS BOILERS FOR DOMESTIC HEATING?

With combined wood/pellet boilers we obtain significant savings in management costs and long operating autonomy.
The user is not tied to a single fuel. They are designed to deliver equal performance with either fuel.
Mescoli has extensive experience with this type of boiler. Our combi units represent the pinnacle of wood-biomass combination boilers, featuring "smart" operation that allows them to run on either fuel.
The switch from wood to pellets occurs fully automatically based on the temperature of the storage tank (buffer).

POURQUOI UTILISER LE BOIS POUR LE CHAUFFAGE DOMESTIQUE ?

Les chaudières à bois à combustion inversée sont idéales pour le chauffage et la production d'eau chaude sanitaire.
Elles ont toujours été les seules à garantir les économies les plus importantes sur les coûts d'exploitation.
Les chaudières à bois Mescoli, nécessitent peu d'efforts de la part de l'utilisateur pour le chargement et le nettoyage.
Conçues pour une efficacité maximale et des émissions polluantes minimales, les
chaudières Mescoli figurent parmi les plus performantes du marché.

POURQUOI UTILISER CHAUDIERE MIXTES BOIS - PELLETS POUR LE CHAUFFAGE DOMESTIQUE ?

Avec les chaudières combinées bois/granulés, nous réalisons des économies importantes sur les coûts d'exploitation et bénéficions d'une longue durée de fonctionnement. L'utilisateur n'est pas limité à un seul carburant et, de plus, les produits sont conçus pour offrir des performances équivalentes avec les deux.
Mescoli possède une vaste expérience dans ce domaine. Nos chaudières mixtes sont les meilleures du marché en matière de générateurs biomasse bois combinés, permettant un fonctionnement intelligent avec les deux combustibles.
Le passage du bois aux granulés est entièrement automatique et s'effectue en fonction de la température du ballon tampon.

Gaselle MASTER

INCENTIVO CONTO TERMICO 3.0

NOTA GENERALE: l'incentivo viene erogato in 2 rate per generatori con potenza al focolare inferiore o uguale a 35kW. Nel caso in cui l'ammontare totale dell'incentivo non sia superiore a 15000 Euro, il GSE corrisponde l'incentivo in un'unica rata.

Attenzione: i valori degli incentivi sono da ritenersi indicativi al momento della pubblicazione e da verificare, salvo successive modifiche da parte del GSE.



GASELLE MASTER - funzionamento LEGNA

Fascia Climatica	GL 26 MST PN [kW] 26,50	GL 32 MST PN [kW] 31,10	GL 42 MST PN [kW] 37,70
	INCENTIVO TOTALE IN RELAZIONE ALLA ZONA CLIMATICA DI APPARTENENZA		
B	€ 2703,00	€ 3172,20	€ 4005,63
C	€ 3498,00	€ 4105,20	€ 5183,75
D	€ 4452,00	€ 5224,80	€ 6597,50
E	€ 5406,00	€ 6344,40	€ 8011,25
F	€ 5724,00	€ 6717,60	€ 8482,50

UNA STORIA SEMPRE IN EVOLUZIONE AN EVER-EVOLVING HISTORY UNE HISTOIRE TOUJOURS EN ÉVOLUTION

1985 DEPOSITATO IL MARCHIO ED IL BREVETTO DELLA PRIMA CALDAIA A FIAMMA INVERSA
FILED THE TRADEMARK AND THE EUROPEAN PATENT
DÉPOSÉ LA MARQUE ET LE BREVET EUROPÉEN

GASELLE
Europäisches Patentamt
European Patent Office
Office européen des brevets
Priority: 10.06.85 IT 4005985
Publication number: 0 205 993 A2

1992 GASELLE PRIMATO

1998 GASELLE QUICK-UP

2005 PRIMA CALDAIA COMBINATA LEGNA-PELLET AUTOMATICA - FIRST AUTOMATIC COMBINED WOOD-PELLET BOILER - PREMIÈRE CHAUDIÈRE COMBINÉE AUTOMATIQUE À GRANULÉS DE BOIS

2008 GASELLE HI-TECH

2016 GASELLE EVO

2019 GASELLE Eco

OGGI GASELLE MASTER

MARCHIO 'MESCOLI' ORIGINALE DEPOSITATO DAL 1970

Inquadra il codice QR per le modalità di convalida della garanzia oppure visita il nostro sito internet



MESCOLI
CALDAIE DAL 1962

MESCOLI CALDAIE
Via del Commercio, 285
41058 Vignola (MO) Italy
Tel. +39 059 772 733
info@mescolicaldaie.it
www.mescolicaldaie.it

REFERENTE

MST 2026.11